使用上の注意

■はんだ付け（リフローはんだ専用です）

1．推奨ランドパターン

（実装面）　単位：mm

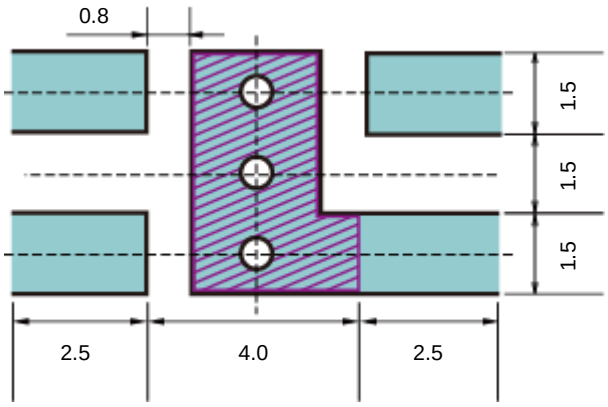

（裏面）　単位：mm

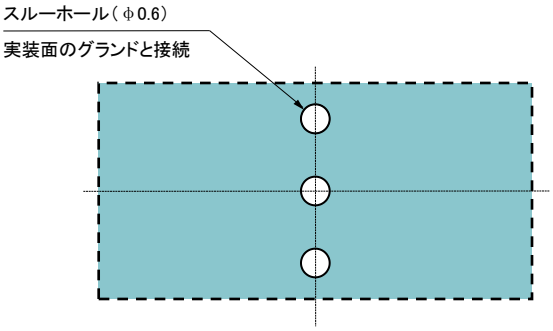

2．はんだ付け上の一般的注意

はんだ付けは右記の温度パターンを参考に行って下さい。
260℃10秒以上の加熱は行わないで下さい。
内部の接合部が軟化し、短絡、開放などが
発生する可能性があります。
当部品は鉛フリーはんだ対応品種です。

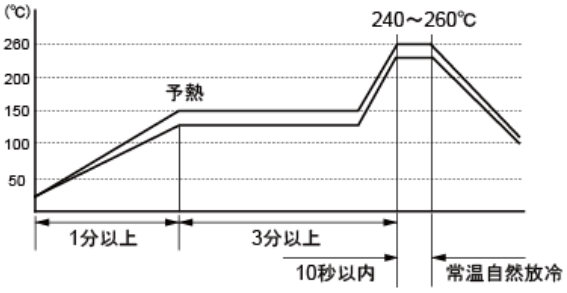

■包装仕様

テープ寸法（テープ材質：プラスチック）

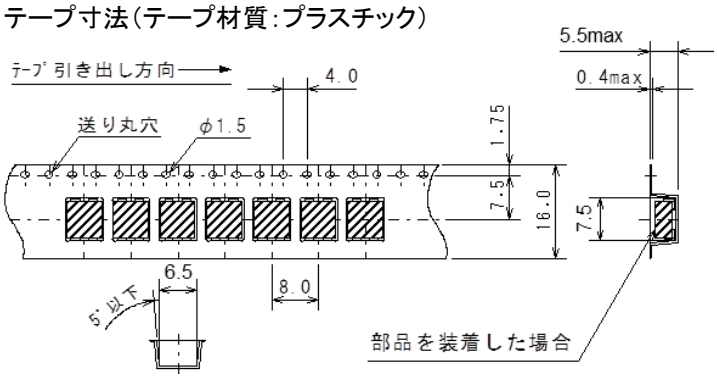

■包装数量

タイプ	包装数量	
テーピング	1,000pcs / reel	
トレイ	最小単位	100個
	最大入数	1,000個